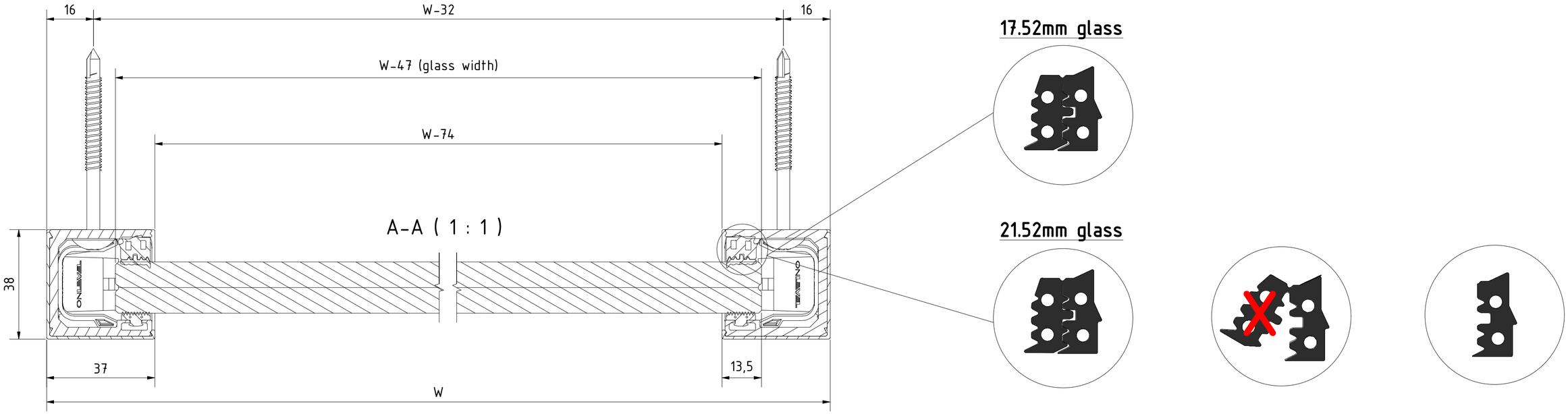

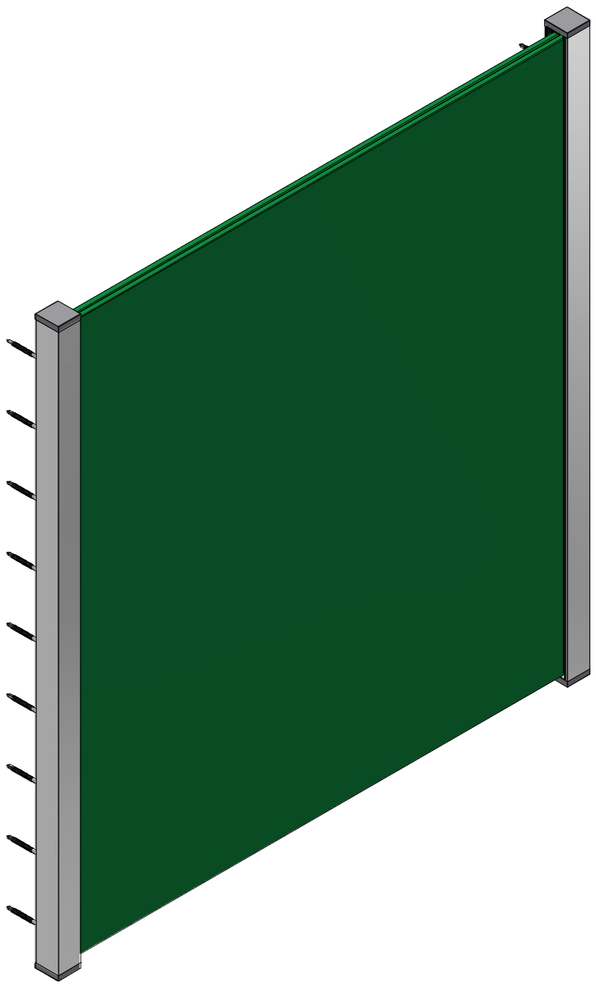

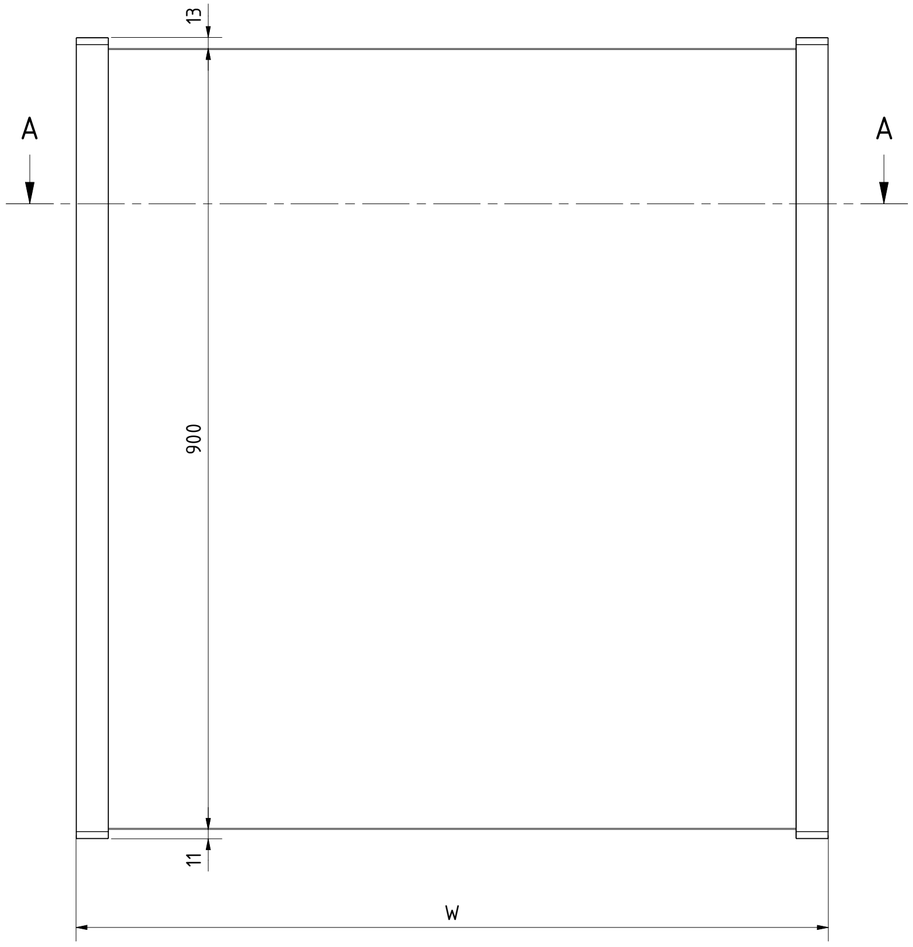

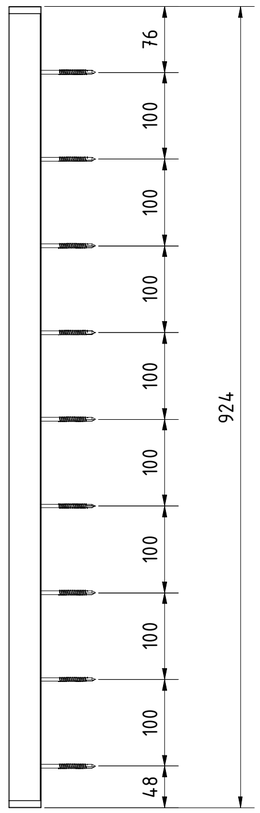

Dessinée par	Date	Révision	Remarque
Loay	07/03/2023		

ONLEVEL

Description: Skyforce-Slim ensemble compr. caoutchoucs de verre pour verre 16.76/21.52mm taille 900mm couverture des deux côtés, aluminium ARMOR RAL

Numéro d'objet	Dimension	Échelle
16300901819	A2	1 : 5