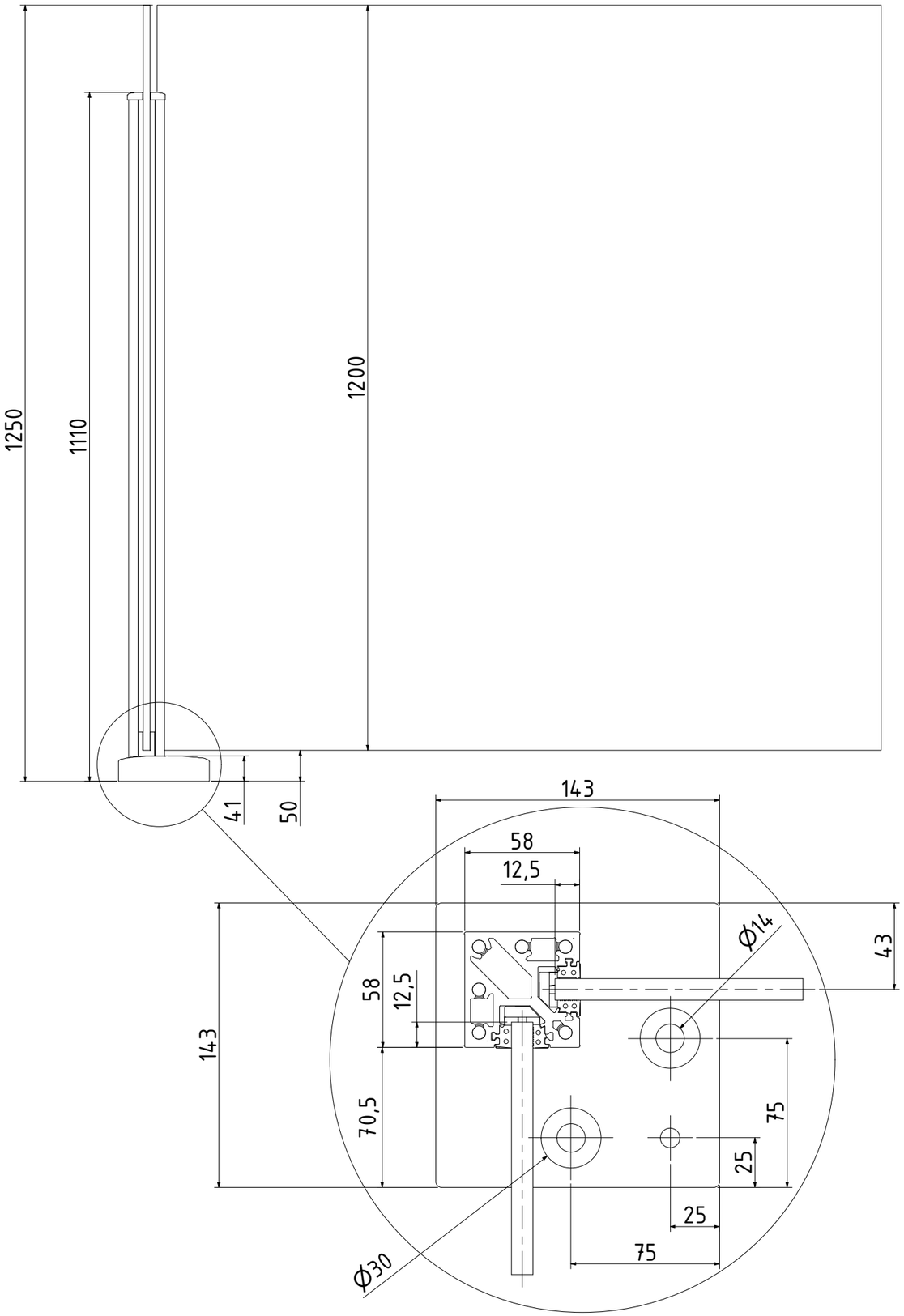

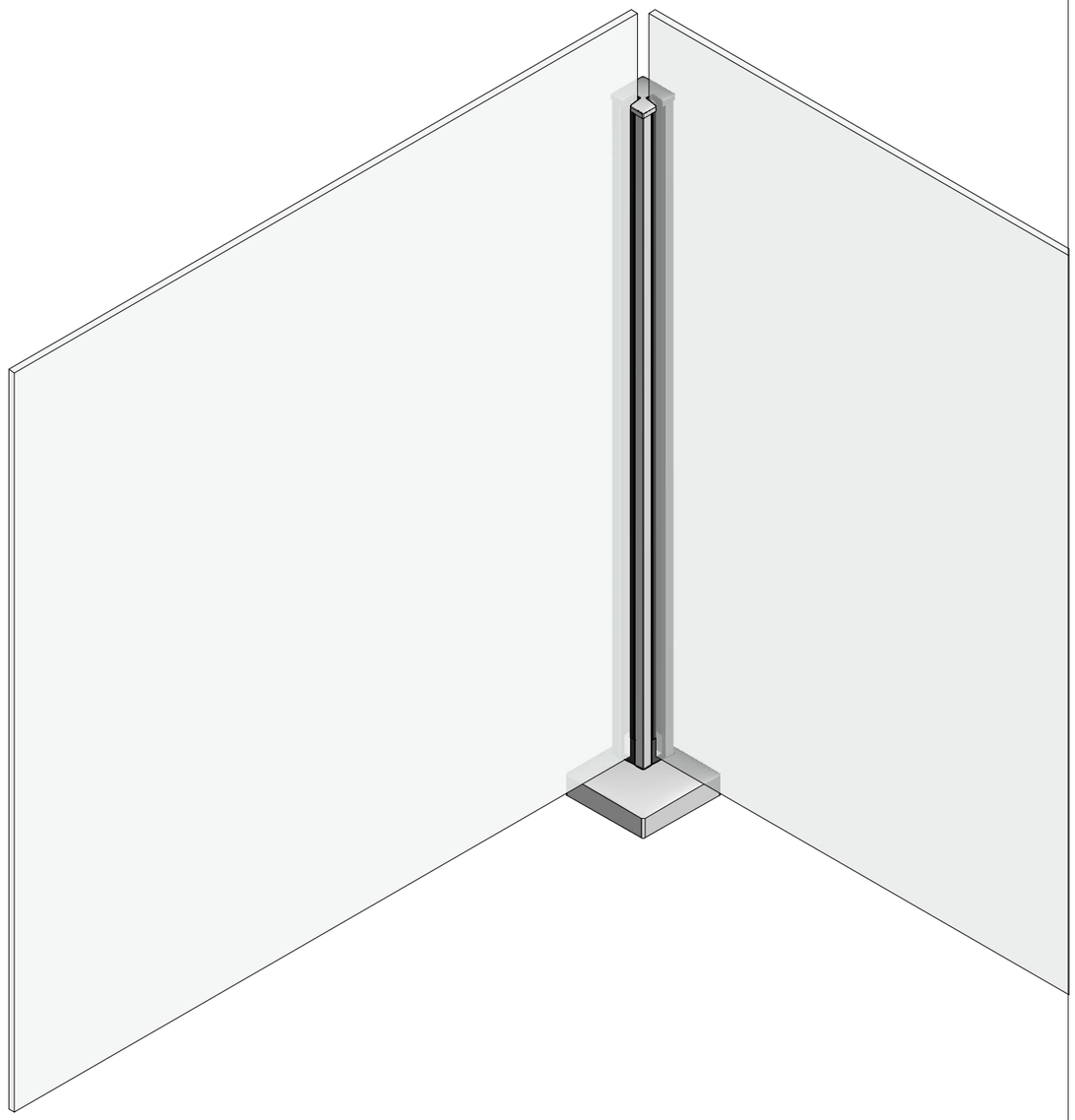

Dessinée par	Date	Révision	Remarque
KFM	21/03/2022		

ONLEVEL

Description
Guardian of the Universe d'angle poster en haut ouvert 58x58mm H=1100mm verre 10.76mm, aluminium brut

Numéro d'objet	Dimension	Échelle
13503211010	A3	1 : 8